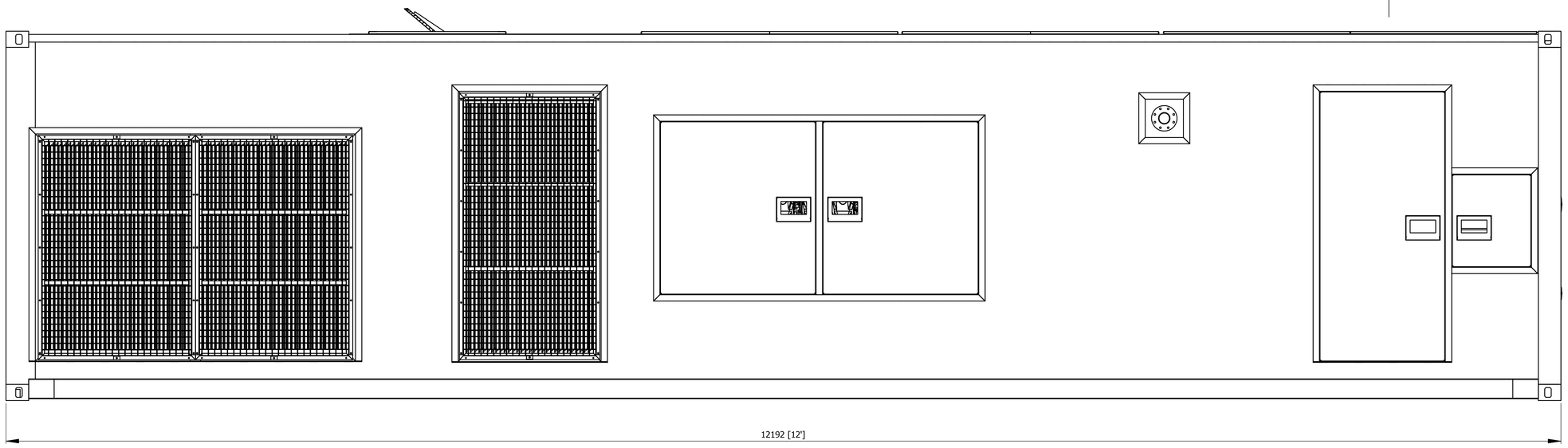

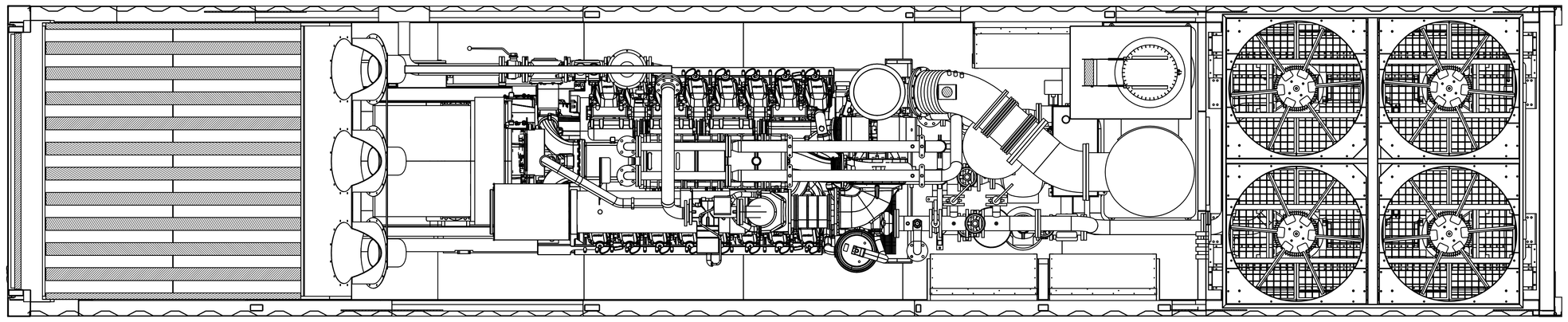

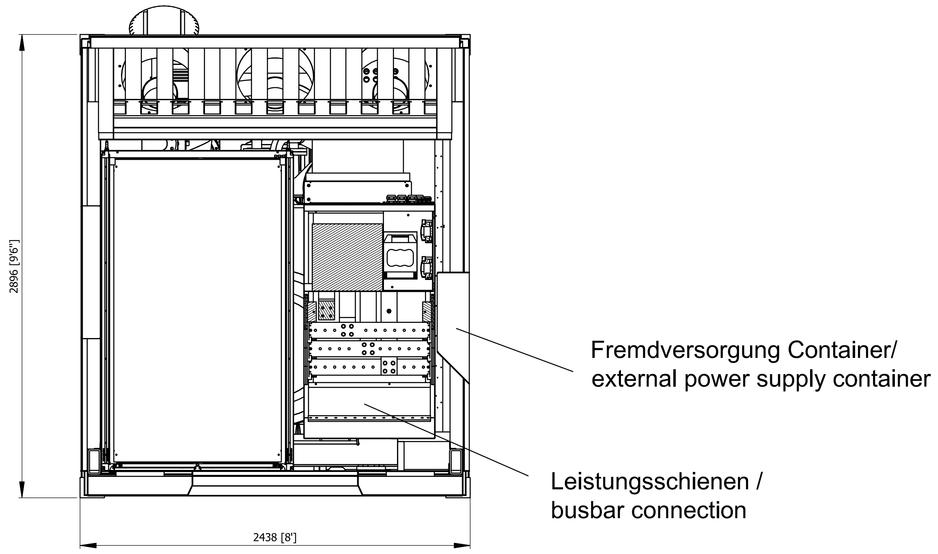

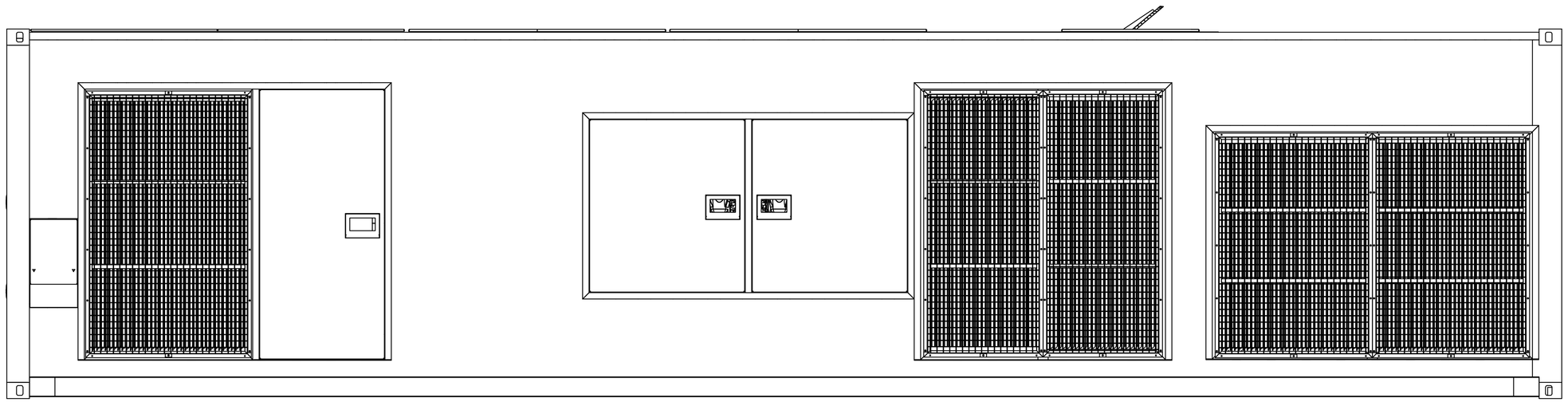

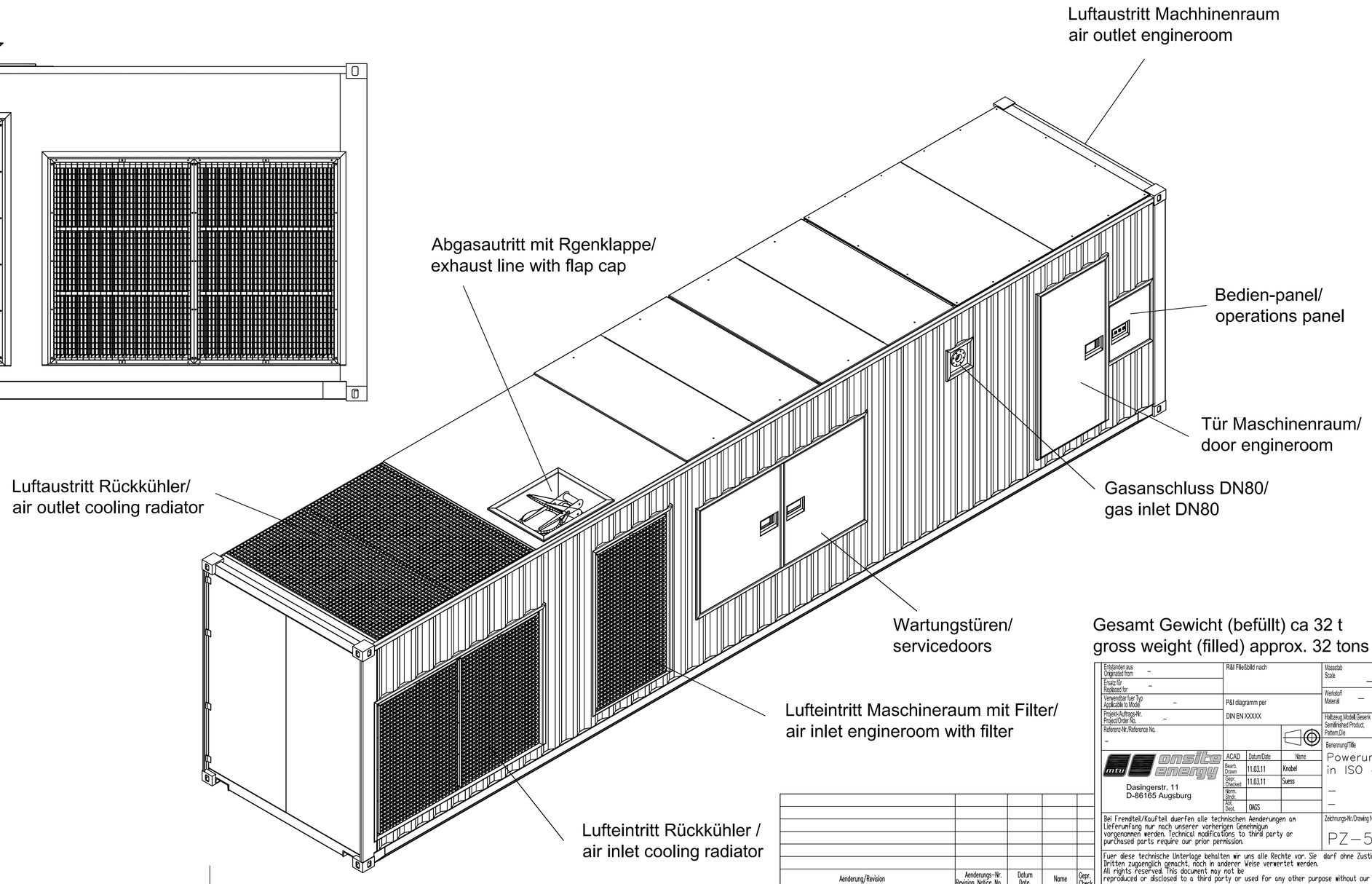

Vorläufige Entwurfszeichnung
preliminary drawing

TechnischÄnderungen vorbehalten!
Subject to change without prior notice!

Gesamt Gewicht (befüllt) ca 32 t
gross weight (filled) approx. 32 tons

Erstanden aus / Originated from –	R&I Fließbild nach	Maßstab / Scale –	Masse/Mass kg
Ersatz für / Replaced for –			Format/Size A0
Verwendbar fuer Typ / Applicable to Model –	P&I diagramm per DIN EN XXXXX	Werkstoff / Material –	
Projekt-Auftrag-Nr. / Project/Order No. –		Halbzeug/Modell Gesamt / Semifinished Product, Pattern Die –	
Referenz-Nr./Reference No. –		Benennung/Title	

Dasingerstr. 11
D-86165 Augsburg

ACAD	Datum/Date	Name
Bearb. / Drawn	11.03.11	Knobel
Gepr. / Checked	11.03.11	Suess
Norm. / Stand.		
Ges. / Decl.	OKGS	

Powerunit 16V4000L62
in ISO 40' HC-Container
–
–

Bei Fremdteil/Kaufteil duerfen alle technischen Aenderungen an Lieferumfang nur nach unserer vorherigen Genehmigun vorgenommen werden. Technical modifications to third party or purchased parts require our prior permission.

Zeichnungs-Nr./Drawing No. PZ-5202

Blatt / Sheet 1/1

Fuer diese technische Unterlage behalten wir uns alle Rechte vor. Sie darf ohne Zustimmung weder vervielfaeltigt, noch Dritten zugaenglich gemacht, noch in anderer Weise verwertet werden.
All rights reserved. This document may not be reproduced or disclosed to a third party or used for any other purpose without our express consent.

Aenderung/Revision	Aenderungs-Nr. / Revision Notice No.	Datum / Date	Name	Gepr. / Check